MOE31B

Produktfamilie	Mikrobølge
Kategori	Fritstående
Installationstype	Fritstående
Energitilførsel	Elektrisk
Tilberedningsmetode	Mikrobølgeovn med grill
Ovnbetjening	Elektronisk

Æstetik

Æstetik	Universal	**Farve silketryk**	Sort
Farve	Mørk Inox	**Låge**	Med paneler
Farve kabinet	Sort	**Håndtag**	Universal
Komponentfinish	Forkromet	**Håndtag farve**	Forkromet
Materiale	Rustfrit stål	**Logo**	Silketryk
Type af stål	Børstet		

Program / Funktioner

Antal funktioner	6	**Optøning efter vægt**	Ja
Fuld grill	Ja	**Mikrobølge**	Ja
Pizza	Ja	**Mikrobølgeovn + grill**	Ja
Optøning efter tid	Ja	**Automatiske programmer**	8

Betjeninger

Display / ur	1 LED	**Betjeningsknapper**	Standard med rifler
Type af betjeningsindstilling	Knapper	**Farve på knapper**	Forkromet
Åbning	Håndtag	**Farve på knapper**	Krom
Ant. knapper	1		

Valgmuligheder

Timer	Elektronisk	**Lydalarm for endt tilberedning**	Ja
Timerindstillinger	Forsinket start og slut på tilberedning	**Bejteningslås/børnesikring**	Ja

Tekniske egenskaber

Ovnrum materiale	Rustfrit stål	**Lågeåbning**	Side-åbning
Antal lamper	1	**Samlet antal lågeglas**	1
Lampetype	Led	**Sikkerhedstermostat**	Ja
Drejeskive	Ja	**Kølesystem**	Tangentiel
Dimensioner på drejeskive	31.5 cm	**Beskyttelsesskærm til mikrobølgeovn**	Ja
Belysning når lågen åbnes	Ja	**Mikrobølgeovn standser, når lågen åbnes**	Ja
Grilltype	Quartz	**Nettodimensioner for indvendigt rum (HxBxD)**	245x354x357 mm
Grill - Effekt	1000 W	**Mikrobølgeovn udgangseffekt**	1000 W

Medfølgende tilbehør

Gitter	1	**Pizzafad**	1

Ydeevne/energimærke

Brugbart volumen	31 l

Elektrisk tilslutning

Stik	(F;E) Schuko	**Spænding (V)**	240 V
Elektrisk tilslutning, normering (W)	1500 W	**Frekvens (Hz)**	50 Hz
Nuværende	6.25 A	**Kabellængde**	100 cm

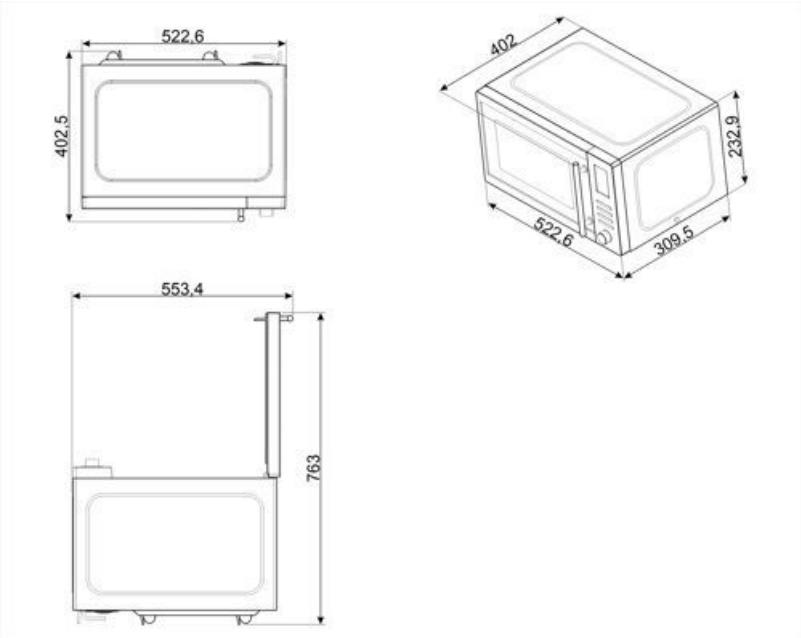
522,6
402,5
402
232,9
522,6
309,5
553,4
763

Symbols glossary

Børnesikring: nogle modeller er udstyret med en enhed til at låse programmet / cyklussen, så det ikke på uheldigvis kan ændres.

Optøning på tid: Manuel optøningsfunktion. Ved afslutningen af den indstillede varighed stopper funktionen.

Grill: Meget intens varme kommer kun ovenfra fra et dobbelt varmeelement. Ventilatoren er ikke aktiv. Giver fremragende grill- og gratinerende resultater. Bruges i slutningen af madlavningen, giver det en ensartet bruning til retter.

Mikrobølgeovn + grill-legeme: Brug af grillen resulterer i en perfekt bruning af madens overflade. Mikrobølger tillader i stedet for madlavning på kort tid den indre del af maden.

Sidelys: To modstående sidelygter øger synligheden inde i ovnen.

Mikrobølgeenergi forkorter tilberedningstiderne drastisk og giver energibesparelser.

Optøning ved vægt: Automatisk optøningsfunktion. Du vælger den madtype, der skal optøes fra de tilgængelige kategorier (KØD - FISK - BRØD - DESSERTER) Efter indtastning af madens vægt, definerer ovnen automatisk den tid, der kræves for korrekt optøning.

Mikroovn: Mikrobølger trænger direkte ind i maden og tilbereder meget hurtigt og med betydelige energibesparelser. Velegnet til madlavning uden fedt, de er også i stand til at tø og opvarme mad uden at ændre dets oprindelige udseende og aroma. Mikrobølgefunktionen kan også kombineres med konventionelle funktioner med alle de resulterende fordele. Ideel til alle typer mad.

Pizza mikrobølgeovn: Denne funktion tilbereder pizza hurtigere takket være mikrobølgerne. Brug funktionen kombineret med Chef-pladen for at optimere det endelige resultat